Mode d'emploi

MARCO POLO

Found on Roger78 Great Website 78roger.free.fr

AUTO SERVICE
Route de Fréjus - B.P. 21
24 JUIL. 1997
06211 MANDELIEU CEDEX
04.92.97.74.04
RCS St Etienne B 347 682 460

40 canaux AM/FM

Downloaded from www.cbradio.nl

I. Sommaire

Chapitre I :	***INTRODUCTION***	Page 2
	- Présentation	Page 3
Chapitre II :	***DESCRIPTION***	Pages 4 à 5
Chapitre III :	***INSTALLATION***	page 6
	- Alimentation	page 7
	- Où installer votre CB ?	page 8
Chapitre IV :	***L'ANTENNE.*** *Comment choisir, installer et régler celle qui vous convient*	page 9
	- les 5 montages possibles	pages 10 à 12
Chapitre V :	***UTILISATION***	page 13
Chapitre VI :	***LE LANGAGE CB***	pages 14 à 16
Chapitre VII :	***FACTEURS MODIFIANTS LA PORTEE***	pages 17 et 18
Chapitre VIII :	***LOCALISATION DES PANNES ET CARACTERISTIQUES***	pages 19 et 20
Chapitre IX :	***SCHEMAS***	page 21
	- Diagramme synoptique de fonctionnement	page 22
Chapitre X :	***GARANTIE***	page 23

I. Introduction

Votre poste a été conçu afin de vous rendre son usage le plus agréable possible.

La prise micro en face avant vous permet d'encastrer le poste dans votre véhicule. Le support du micro peut être fixé, soit sur le poste lui-même, soit sur le tableau de bord. Un affichage LCD complet indique, en plus du canal, les fonctions actives.

La CB est un moyen de communication à par voie radio-électrique, destinée au grand public. Les utilisateurs doivent respecter la réglementation en vigueur : les postes CB sont soumis à une homologation par les services des PTT. Ils doivent répondre à des critères précis :

- Le nombre des canaux est limitée à 40 maximum, préréglés entre 26.965 et 27.405 MHz.

- Les modes de modulation autorisés sont :
  - les modulations d'amplitude : AM (double bande latérale), et SSB (bande latérale unique).
  - La modulation de fréquence ou FM.

- ***La puissance maximale autorisée est de 4 Watts en crête.***

ATTENTION :

Avant l'utilisation de votre poste, il est impératif de lire le mode d'emploi.

- LA TENSION D'ALIMENTATION NE DOIT PAS DEPASSER 15,6 V CONTINU : une tension supérieure ou alternative peut causer des dommages irrémédiables.

- ATTENTION A LA POLARITE DE L'ALIMENTATION
(Rouge : +, Noir : -)

- PRENEZ SOIN D'UTILISER UNE ANTENNE BIEN ACORDEE (réglage du TOS).

EN CAS DE PANNE, seul un technicien compétent peut réparer l'appareil : Toute intervention effectuée par une personne non qualifiée annule la garantie. (le dépannage nécessitent l'expérience d'un spécialiste et des appareils de mesure adéquats).

EURO CB MARCO POLO. Présentation

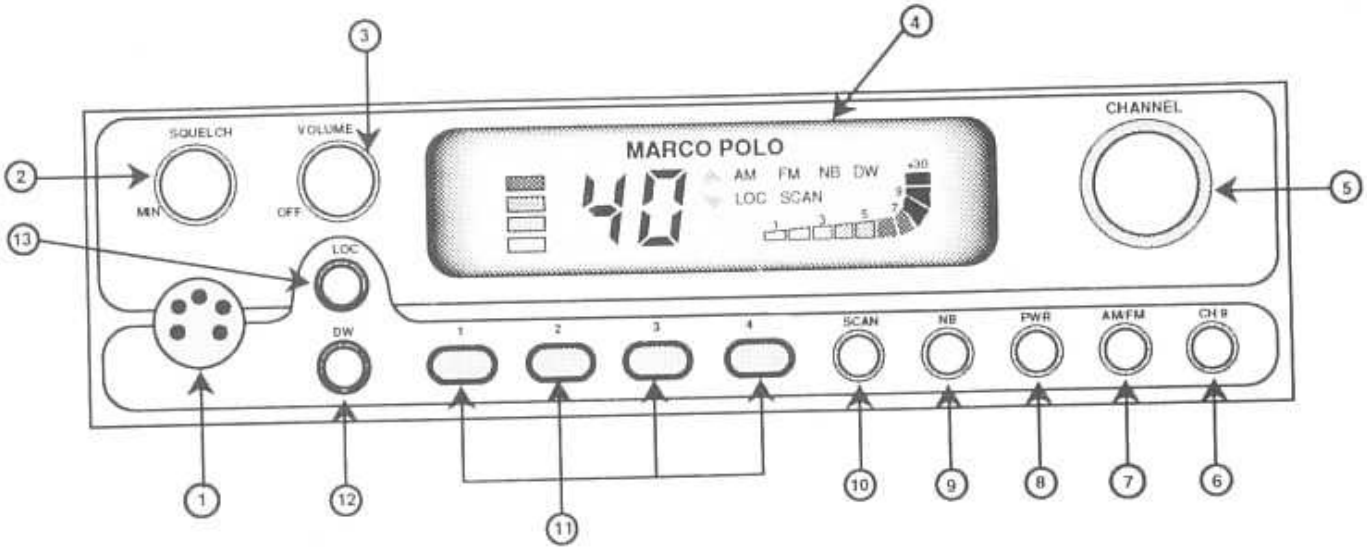

II. Description

1. PRISE MICROPHONE en face avant : vous permet d'encastrer le poste partout dans votre véhicule.

2. SQUELCH : Tourné dans le sens des aiguilles d'une montre, il rend votre CB silencieuse quand aucun signal n'est reçu par l'antenne et procure une position d'attente agréable. Le squelch ne fonctionne qu'en réception et n'affecte ni le volume sonore ni la puissance d'émission.
Réglage du squelch : Lorsque vous ne recevez pas de signal, tournez lentement le bouton dans le sens des aiguilles d'une montre jusqu'à ce que l'appareil devienne muet. L'arrivée de signaux radio-électriques supprimera automatiquement l'action du squelch.
Attention : le réglage de votre squelch est très sensible, si son seuil est trop élevé (bouton trop tourné vers la droite), il élimine les signaux radio-électriques de faible puissance.
Remarque : lors du premier essai, mettez le squelch au minimum.

3. VOLUME ET MARCHE ARRET : il met en route votre CB et règle le niveau sonore.

4. AFFICHEUR : L'afficheur à cristaux liquides vous renseigne sur :
- le canal utilisé
- l'activité du mode AM ou FM
- la mise en route des fonctions SCANNER, DUALWATCH, NOISE BLANKER et LOCAL DX
- les niveaux d'émission et de réception

5. SELECTEUR DES CANAUX : Un sélecteur présent sur le poste permet le changement des canaux. Sur le micro deux boutons up-down ont la même fonction.

6. CH 9 : Un appui sur cette touche permet le passage immédiat sur le canal 9. Appuyez une seconde fois pour revenir sur le canal d'origine.

7. AM/FM : Permet de sélectionner le type de modulation désiré.

PRINCIPIPE DE LA MODULATION D'AMPLITUDE (AM) D'UNE PORTEUSE HAUTE FREQUENCE (HF) :

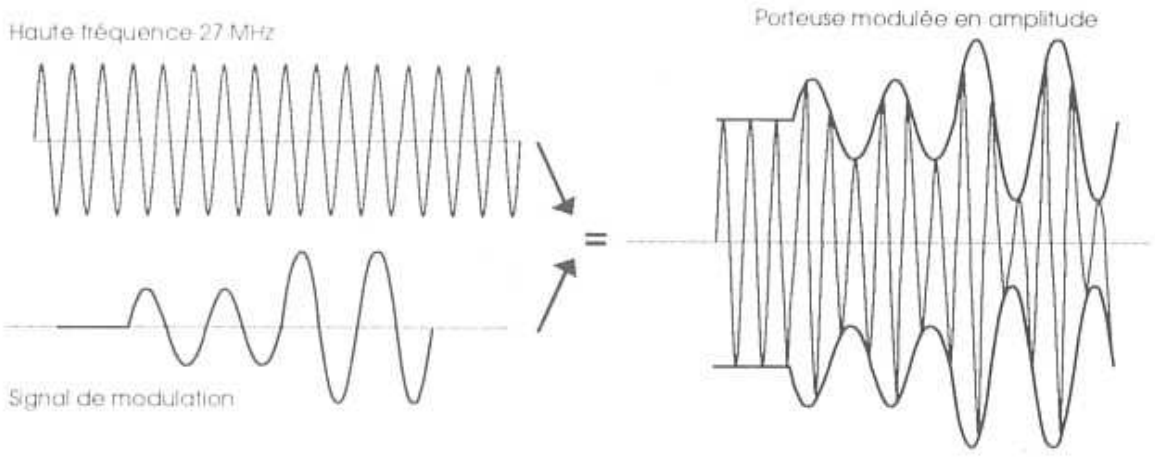

Description (suite)

PRINCIPIPE DE LA MODULATION DE FREQUENCE (FM) :

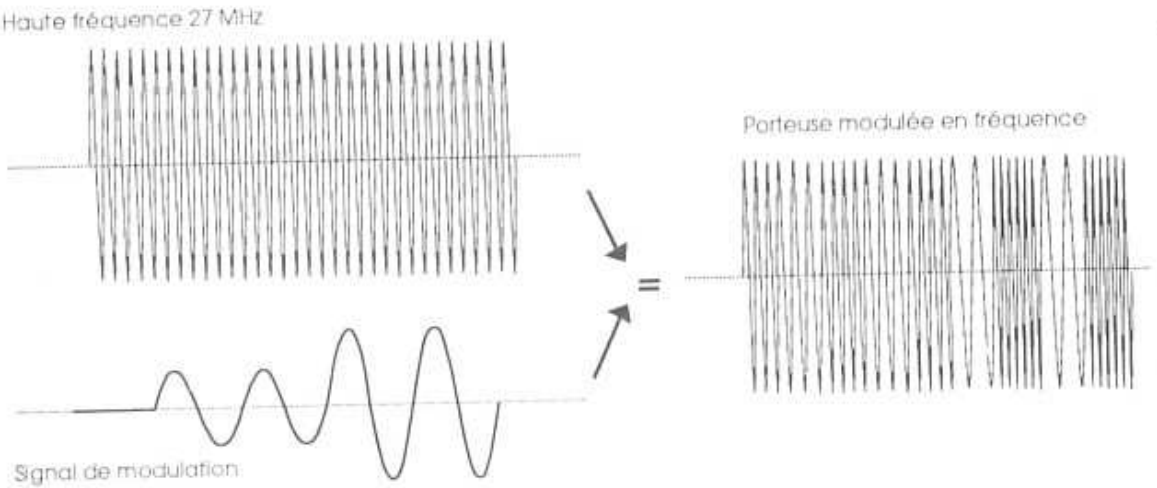

8. PWR : Un appui sur cette touche permet de changer la puissance d'émission du Marco Polo. L'afficheur indique PWR quand la puissance haute est sélectionnée.

9. NB/ANL : Cette touche active ou désactive les filtres anti-parasites NB/ANL. Affichage = "NB"

10. SCAN : Un appui sur cette touche active le balayage des canaux. Celui-ci s'arrête dès qu'un signal reçu annule l'effet du squelch. Il reprend lorsque ce signal disparaît. Appuyez une seconde fois pour arrêter le balayage. Affichage = "SCAN".
Remarque : il est important de régler le squelch avant d'utiliser la fonction SCAN.

11. MEMOIRES 1 2 3 4 : Un appui bref sur cette touche permet de rappeler un canal mémorisé. Pour mettre en mémoire un canal sélectionné, maintenez la touche enfoncée pendant plus de 3 secondes. Affichage = " numéro de la mémoire sélectionée " 1, 2 3 ou 4 ".
Remarque : à la mise sous tension les canaux suivants sont programmés :

MEMOIRES	CANAUX	MODES
1	1	FM
2	9	FM
3	19	FM
4	19	AM

12. DW : Cette touche active la surveillance d'un second canal. Choisissez le canal à surveiller, appuyez sur la touche DW puis sélectionnez le canal principal. Le poste vérifie alors toutes les 2 secondes environ s'il n'y a pas de signal sur le canal que vous surveillez. S'il ya réception d'un signal, le poste reste sur le canal jusqu'à sa diparition.
Appuyez une nouvelle fois sur la touche pour annuler la fonction de "double veille".
Remarque : il faut régler le squelch avant d'utiliser la fonction Dual watch. Si vous émettez lors de l'écoute du second canal , la fonction de "double veille" s'annule et le poste reste sur le canal ou vous émettez.

13. LOC : Cette touche permet de baisser la sensibilité de réception de votre CB, afin de réduire les interférences avec les autres stations (utile dans les zones urbaines congestionnées). Affichage = "LOC" = sensibilité réduite.
Remarque : ce bouton modifie la réception et n'agit pas sur la puissance d'émission.

III. Comment installer votre CB

Cet émetteur récepteur peut être installé dans n'importe quel véhicule utilisant 12 V continus.
IL EST IMPERATIF DE VERIFIER VOTRE INSTALLATION ELECTRIQUE AVANT DE COMMENCER LE MONTAGE.

ATTENTION AUX CAMIONS : ils possèdent souvent une installation en 24 V.
Il est alors nécessaire d'utiliser un convertisseur EURO CB réduisant la tension de 24 V à 12 V.

ATTENTION : IL EST FORTEMENT DECONSEILLE DE CONNECTER VOTRE POSTE CB ENTRE LA MASSE ET LE POINT 12 V (ENTRE LES DEUX BATTERIES). VOUS DECHARGERIEZ UNE SEULE BATTERIE ALORS QU'ELLES SONT CHARGEES SIMULTANEMENT. LES SYSTEMES ELECTRONIQUES PEUVENT EN ETRE PERTURBES (VITESSE, FREINAGE ...).

SI VOUS AVEZ LE MOINDRE DOUTE, CONSULTEZ UN SPECIALISTE.

Alimentation

MONTAGE D'UN POSTE CB DANS UNE VOITURE

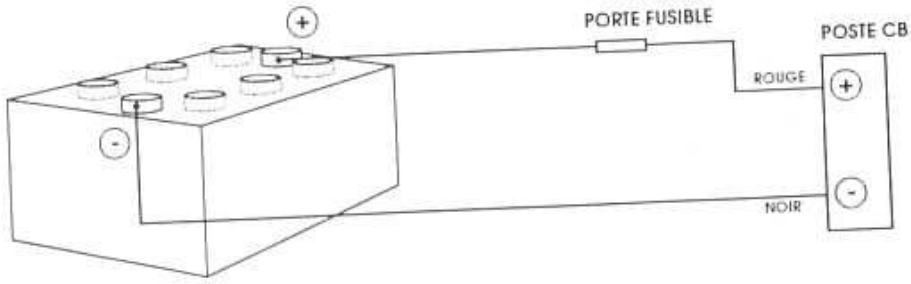

MONTAGE D'UN POSTE CB DANS UN CAMION

1. SOLUTION DECONSEILLEE

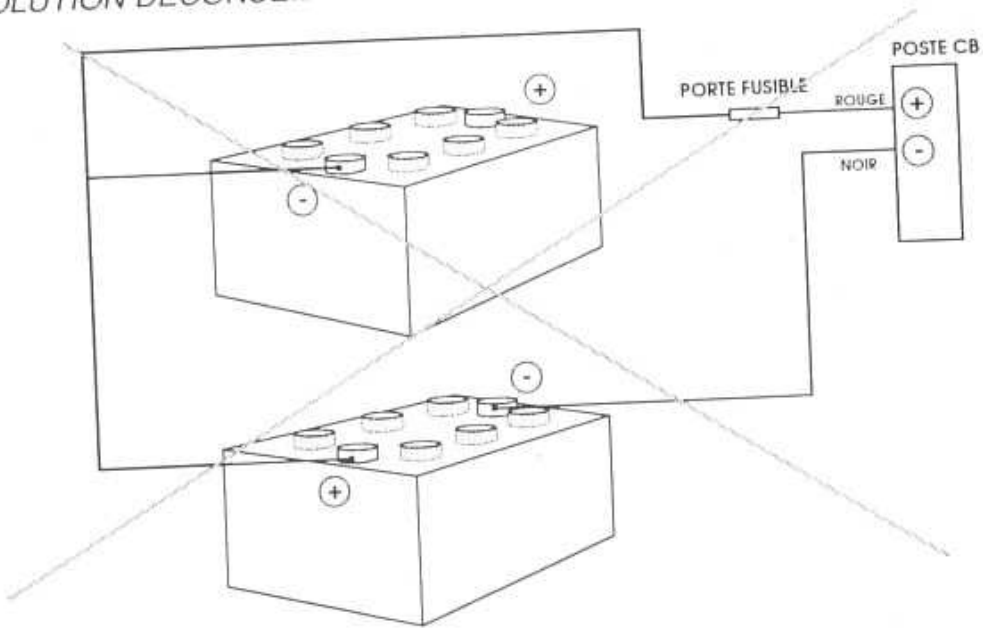

2. SOLUTION CONSEILLEE

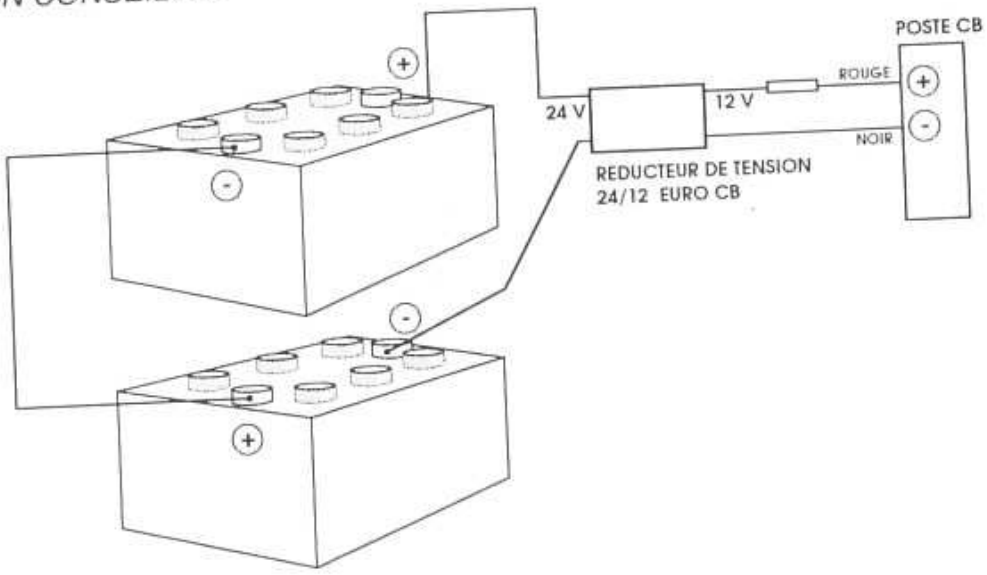

Ou installer votre CB ?

Votre poste CB à été conçue pour être installée sous votre tableau de bord :

SECURITE ET FACILITE D'EMPLOI SONT LES PRINCIPAUX FACTEURS A CONSIDERER DANS LE CHOIX DE SON EMPLACEMENT.

Si votre passager (ou votre passagère) avant doit également s'en servir, s'assurer que ce sera possible sans gêner le conducteur.

ATTENTION :

Bien s'assurer que votre poste CB est situé de telle sorte qu'il ne gêne ni le conducteur ni l'accès aux différentes commandes du véhicule.

Les câbles de raccordement (alimentation, antenne, et surtout fil du micro) doivent être placés et éventuellement attachés de telle sorte qu'ils ne gènent pas le déplacement du frein, de l'accélérateur ou de toute autre commande.

DES DIFFICULTES DE MANŒUVRE DUES A UN MONTAGE INCORRECT DE VOTRE CB POURRAIENT CONTRIBUER A LA PERTE DE CONTROLE DU VEHICULE ...

INSTALLATION DU SUPPORT DE MICRO : Montez le support micro sur le tableau de bord du véhicule.

MONTAGE D'UN HAUT-PARLEUR SUPPLEMENTAIRE : Repérez la prise jack "EXT SP" sur la face arrière du poste. Introduisez bien à fond la fiche jack correspondante du haut-parleur. Les instructions et la visserie pour le montage sont incluses dans la boîte du haut parleur supplémentaire.

MONTAGE MECANIQUE DU POSTE CB :

1. Après vérifications du respect des précautions énoncées ci-dessus, utilisez le support comme gabarit, marquez ainsi l'emplacement des trous de vis sous votre tableau de bord.
2. Percez un trou pour chaque vis du support. Fixez le support au tableau de bord .
3. Introduire la fiche d'alimentation du poste dans la prise.
4. Montez l'appareil sur son support. Prenez garde à déterminer dés le départ un emplacement qui vous laissera suffisament de place pour brancher l'antenne et le cordon d'alimentation.

Des précautions extrêmes doivent être prises pendant le perçage du tableau de bord pour éviter d'endommager les fils électriques de l'allumage, des instruments de bord et des accessoires.

IV. L'antenne

Comment choisir, installer et régler celle qui vous convient

Il existe deux modèles d'antennes : celles qui possèdent un fouet de longueur normale et celles qui ont un fouet raccourci.
A chacune d'elles correspond un type de montage : celui-ci varie en fonction de l'emplacement où vous désirez installer votre antenne.

EURO CB vous propose une gamme complète d'antennes très performantes. N'hésitez pas à consulter votre distributeur EURO CB qui vous aidera à faire votre choix.

OU PLACER VOTRE ANTENNE ?

A. Fixez votre support d'antenne le plus haut possible sur votre véhicule. Plus elle dépassera du toit, meilleur sera le rendement...

B. Si possible, fixez le support au centre de la surface que vous aurez choisie.

C. Faîtes passer le câble de l'antenne loin des sources de parasites telles que le système d'allumage, les jauges ...

D. Assurez vous que la masse de l'antenne est bien électriquement raccordée à la masse du véhicule.

Attention à ne pas endommager le fil de l'antenne lors de l'installation !

Il existe 5 endroits pour fixer une antenne sur une voiture : le toit, la gouttière, le coffre arrière, l'aile avant et le pare-choc arrière.

INSTALLATION DE L'ANTENNE :

Il est impératif de suivre attentivement les instructions du fabricant.

Attention : il ne faut jamais émettre avec votre CB si l'antenne n'est pas raccordée (ou si le cable est endommagé),ceci peut détériorer le circuit d'émission.

Certaines antennes sont préréglées directement en usine mais on peut cependant améliorer leur performances en modifiant leur longueur : ce réglage s'éffectue en fonction des indications d'un appareil de mesure : le Tosmètre.
Des Tosmètres sont en vente chez tous les distributeurs EURO CB (cependant si vous ne désirez pas vous approprier un Tosmètre, faites régler l' antenne par votre revendeur).

Les 5 montages possibles dans une voiture

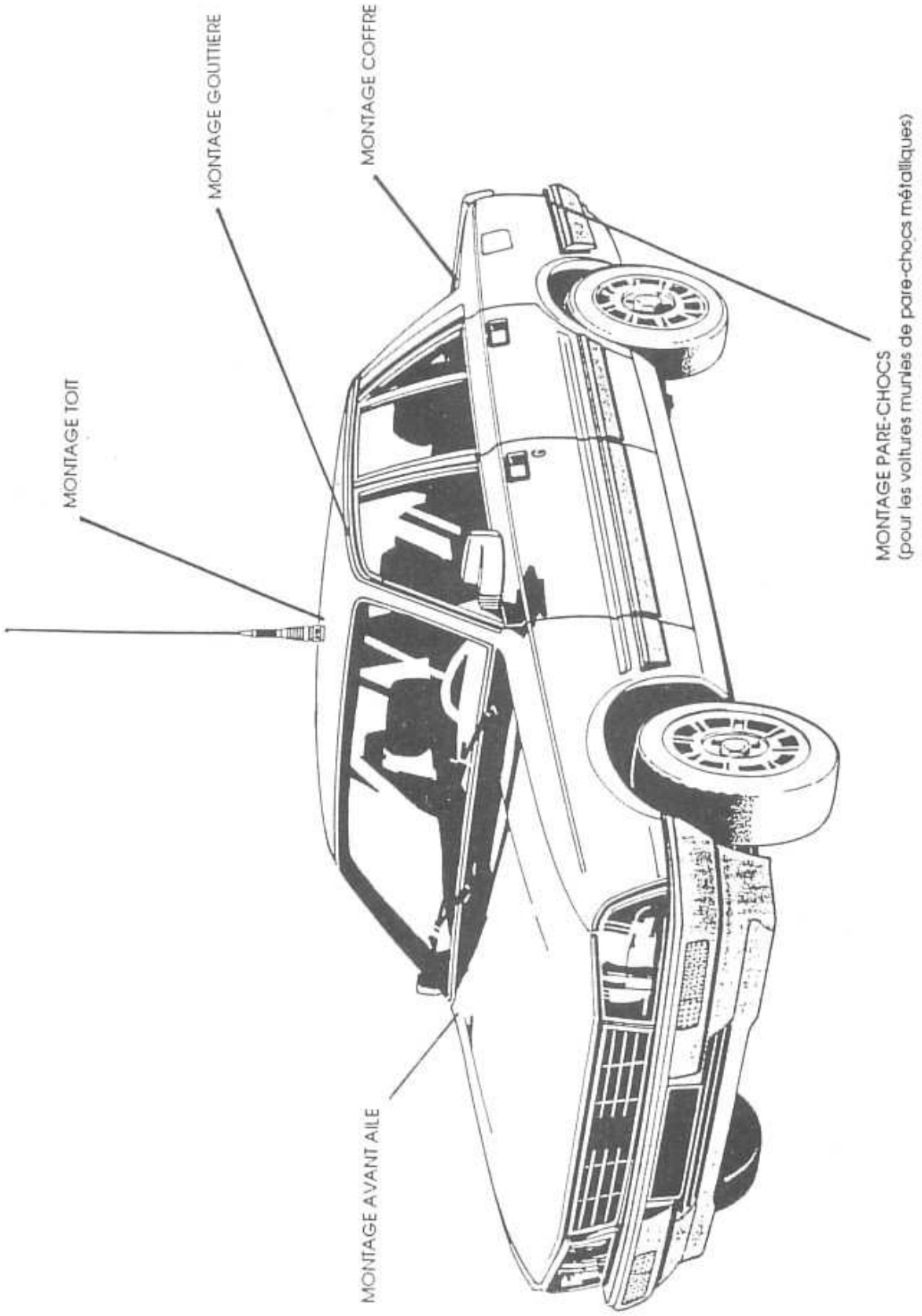

Les 5 montages possibles dans une voiture

PROPAGATION DES ONDES ELECTROMAGNETIQUES EN FONCTION DE L'EMPLACEMENT DE L'ANTENNE

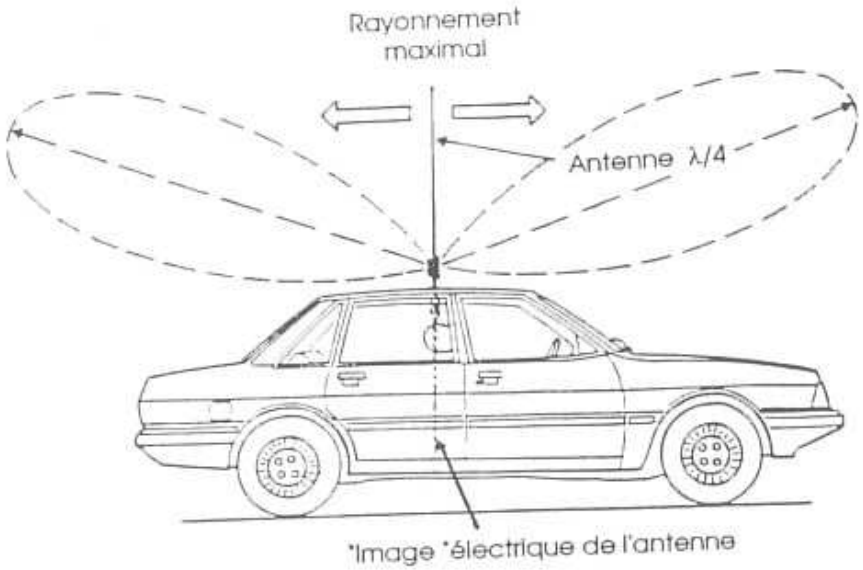

Quand on monte une antenne au centre du toit d'un véhicule, les surfaces métalliques situées de part et d'autre de l'antenne étant similaires, les lobes du rayonnement vertical sont renforcés de manière identique vers l'avant et vers l'arrière.

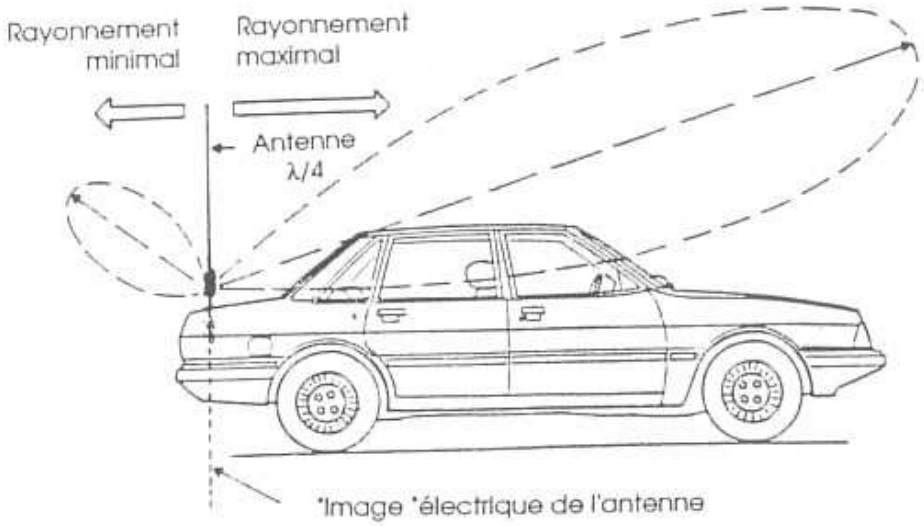

Si l'on déplace l'antenne vers l'arrière du véhicule, la plus grande surface métallique "vue" par l'antenne étant située vers l'avant du véhicule, c'est dans cette direction que le rayonnement est maximal.

Les 5 montages possibles dans une voiture

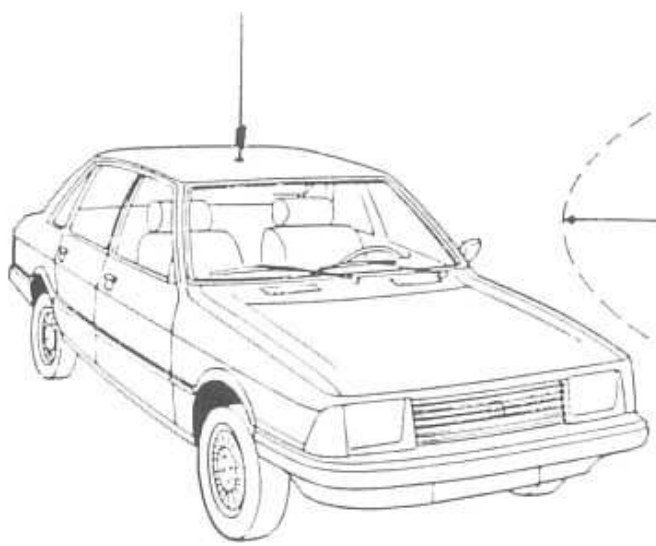

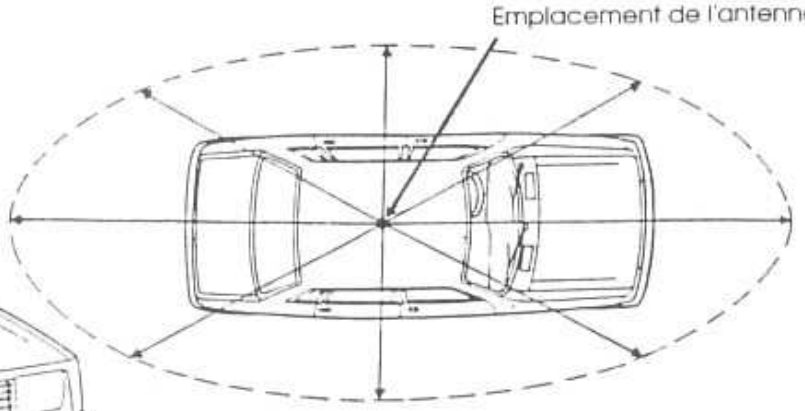

Lorsque l'antenne est placée en position centrale du toit du véhicule, le diagramme de rayonnement horizontal s'apparente à une élipse.

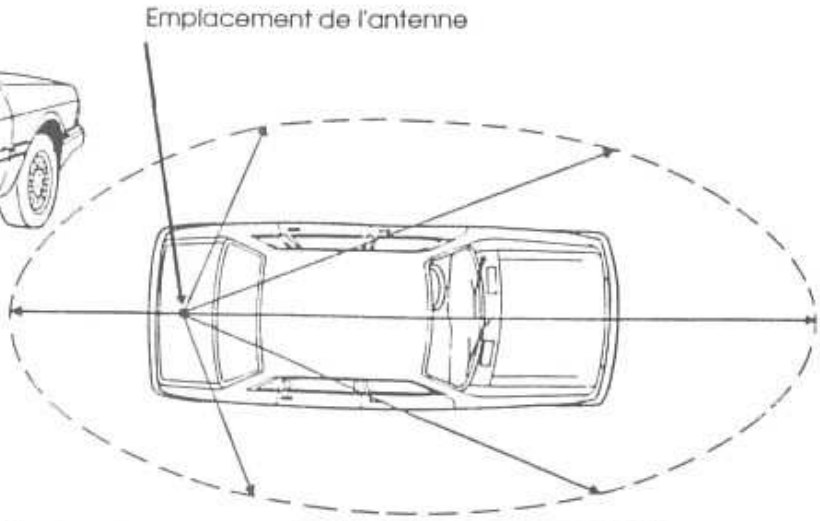

En disposant l'antenne sur le coffre du véhicule, son rayonnement horizontal se trouve avantagé vers l'avant de celui-ci.

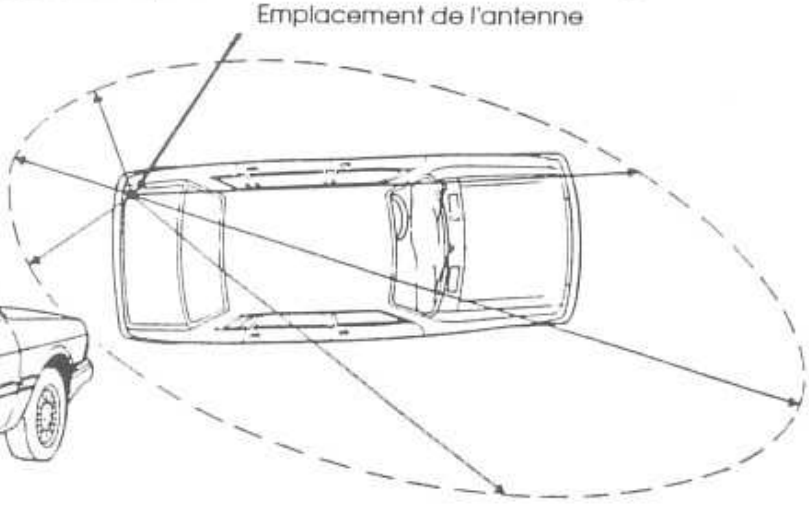

Une position dissymétrique de l'antenne au niveau du véhicule a pour conséquence une inclinaison (vers la droite dans l'exemple choisi) de l'axe principal de rayonnement horizontal.

V. Utilisation

Après avoir branché l'antenne, l'alimentation et le micro, les réglages suivants sont à effectuer :

1. Veillez à ce que les fonctions ANL/NB soient en marche, sélectionnez la puissance haute, désactivez les fonctions SCAN, DW et LOC.

2. Tournez le bouton squelch complètement dans le sens inverse des aiguilles d'une montre.

3. Sélectionnez le mode de modulation : commencez par le mode AM pour les premiers essais.

4. Tournez le bouton volume dans le sens des aiguilles d'une montre. Vous entendrez un déclic lors de la mise sous tension. Réglez le niveau sonore.

5. Choisissez le canal avec le sélecteur de canaux .

6. Tournez le bouton squelch dans le sens des aiguilles d'une montre jusqu'à ce que le souffle disparaisse.

7. L'appareil est prêt pour l'émission et la réception.

Remarque : Reportez-vous à la description (Chap. II) pour les autres fonctions.

VI. Le langage CB

Comment converser avec votre CB :

Vous serez sans doute dérouté au début, par le langage bizarre utilisé par les cibistes. Bien que nullement obligatoire, le code "Q" est très fréquemment employé. Son origine remonte aux premières transmission en Morse, où une association de 3 lettres commencant par "Q" signifiait une phrase complète et permettait ainsi une transmission plus rapide (bien pratique lorsque les conditions de transmission étaient difficiles). Aujourd'hui encore, il est parfois plus simple de dire "QTH" que "D'où émettez-vous ?" Le code "Q" est internationnal et si vous prononcez les lettres à l'anglaise, vos correspondants étrangers vous comprendront.

	Code "Q"	SIGNIFICATION
(le)	QRA.....	le lieu précis
(la)	QRG.....	la fréquence
(du)	QRM.....	du brouillage
	QRO.....	fort bon
	QRP.....	faible, mauvais
(un)	QRT.....	un arrêt durable, cesser
(un)	QRX.....	un arrêt momentané, s'interrompre
(le)	QRZ.....	l'indicatif, donner l'indicatif
(du)	QSB.....	du fading
(une)	QSL.....	une carte postale personnalisée
(le)	QSJ.....	l'argent, le prix
(le)	QSO.....	le groupe qui converse
(un)	QSP.....	un message à retransmettre
(un)	QSY.....	un déplacement, changer de fréquence
(le)	QTH.....	le lieu approximatif

Quelque formes dérivées du code "Q"

QRA "familial" : le domicile
QRA " pro" : le lieu de travail
QRM "gastro" : repas
QRM "pro" : le travail
QRM "22" : la police
QRPP : garçonnet
QR pépète : fillette

Abréviations tirées de l'anglais

OM : opérateur (Old Man)
YL : opératrice (Young Lady)
RX : récepteur
TX: émetteur ou émetteur-récepteur
DX : longue distance
WX : le temps
CQ : appel général

Le langage CB (suite)

L'intelligibilité du message radio est évalué par les cibistes grâce à un chiffre de 1 à 5 qui suit la lettre R.
Les cibistes qui possèdent un poste à vu-mètre peuvent communiquer l'intensité des signaux reçus par la lettre S suivie d'un chiffre allant de 1 à 9.

R1 : tout à fait incompréhensible
R2 : difficilement compréhensible
R3 : assez peu compréhensible
R4 : compréhensible
R5 : parfaitement compréhensible

S1 : à peine perceptible
S2 : très faible
S3 : faible
S4 : bon
S5 : assez fort
S6 : fort
S7 : assez puissant
S8 : puissant
S9 : extrêmement puissant

L'alphabet des cibistes :

A :	ALPHA	N :	NOVEMBER
B :	BRAVO	O :	OSCAR
C :	CHARLY	P :	PAPA
D :	DELTA	Q :	QUEBEC
E :	ECHO	R :	ROMEO
F :	FOXTROT	S :	SIERRA
G :	GOLF	T :	TANGO
H :	HOTEL	U :	UNIFORME
I :	INDIA	V :	VICTOR
J :	JULIETTE	W :	WHISKY
K :	KILO	X :	X-RAY
L :	LIMA	Y :	YANKEE
M :	MIKE	Z :	ZOULOU

Quelques expressions spécifiques :

Copier :	capter une émission
Moduler :	émettre
Un mille-pattes :	un camion
Un push pull :	une voiture
Un rateau :	une antenne directive
Tonton victor :	la télévision
Un bleu :	un policier
Passer en 144 :	aller se coucher
Un gastro :	un repas
Un gastro liquide :	un "pot"
La sucette :	le microphone
Un parapluie :	une antenne à radiales
Un S-mètre :	galvanomètre donnant le niveau des signaux de réception
Chiffrer :	donner l'indication du S-mètre
Dégager :	changer de canal
Un visu :	une rencontre
Une boîte à image :	un radar
Croûter :	moduler trop fortement
Flipper :	moduler insuffisament
Le bigizome :	le téléphone
Bidouiller :	bricoler
Canne à pêche :	antenne
Moustacher :	déborder sur un autre canal
Grand boulevard :	canal 11 a ou le 20, anciennement le canal 27

Le langage CB (suite)

ABREVIATION DE TRAFIC :

(un)	**OM :**	un homme
(une)	**YL :**	une femme
(un)	**QRPP :**	un petit garçon
(une)	**QR pépète :**	une petite fille
(un)	**push pull à roulette :**	une voiture
(un)	**pouche :**	idem
(un)	**millepatttes :**	un camion
(un)	**S-mètre :**	un vu-mètre indiquant le niveau des signaux reçus
Donner un report :		indiquer comment l'on reçoit un correspondant S 9 : très fort S 5 : moyen S 3 : faible S 2 : très faible
(le)	**600 Ω :**	le téléphone
(du)	**DX :**	de la propagation à longue distance
(le)	**WX :**	le temps (météo)
	51 :	bonne chance
	55 :	poignée de mains
	73 :	salutations amicales
	88 :	salutations intimes
	HI :	hilarité, ponctue des expressions plaisantes
	break :	appel indiquant le désir de se mêler à un QSO
	position 144 :	être allongé
	un gastro :	un repas
	le pro :	le travail
	CQ :	appel général
	TOS :	taux d'onde stationnaire

VII. Facteurs modifiants la portée de votre CB

Ce sont essentiellement les mêmes facteurs que ceux qui optimisent ou limitent les performances des autres radios AM ou FM, dans les véhicules en déplacement.

Le terrain : collines et vallées interrompent ou raccourcissent les liaisons CB.

Le temps : vous devez vous attendre à ce que la portée de votre CB soit réduite, peut-être de façon très importante, en cas de perturbation atmosphérique telle qu'orage ou chute de neige épaisse. Les tâches solaires peuvent également affecter les performances CB.

Les obstacles : à l'intérieur d'un tunnel, d'un garage, parking couvert ou sous un pont, les capacités d'émission et de réception de votre CB seront toutes les deux des plus réduites. Vous pourrez donc espérez obtenir le maximum de performance dans une région plane, dégagée et lorsque les performances atmosphériques sont calmes (mais pas forcément claires).
Si, dans de telles conditions, les performances de votre CB paraissent limitées, vérifiez que votre poste est correctement raccordé et votre antenne bien réglée (consultez votre revendeur EURO CB).

Quelle est la cause de parasites ?
Si vous avez un problème anormal de parasites, il y a de grandes chances pour que ce soit votre véhicule qui en soit la cause. Un récepteur CB est un appareil très sensible, pouvant être perturbé par de petits signaux parasites. Il est capable de les amplifier notamment si la source en est à quelques centimètres !

Suppression des parasites :
Une source courante de parasites excessifs est le système d'allumage du véhicule. Si vous avez l'impression que c'est le cas, arrêtez simplement votre moteur en laissant votre CB sous tension. Si le bruit cesse, vous avez la preuve que votre système d'allumage est le coupable.
Cependant les bruits peuvent venir de plusieurs endroits de l'allumage :
Bougies et fils de bougies sont générateurs de parasites. Pour éliminer ce genre de bruit, vous pouvez installer :
- des anti-parasites résistants pour bougies
- des bougies à résistance
- des fils de bougie résistants entre les bougies et la tête d'allumage (ou entre la tête d'allumage et la bobine).

Vous pouvez également remplacer vos vieilles bougies ainsi que les fils et régler correctement votre moteur.
La plupart des voitures actuelles sont équipées d'origine avec des fils de bougie anti-parasites.

Attention : n'entreprenez aucune modification ou réparation importante de votre système d'allumage sans l'aide d'un professionnel ou sans expérience technique sérieuse.

Les étincelles des balaies de générateurs électrique peuvent aussi créer un souffle agaçant. Il est généralement dû à un collecteur encrassé et est éliminé en polissant sa surface avec une toile émeri fine et en nettoyant les interstices avec un outil étroit et fin.

Facteurs modifiants la portée de votre CB (Suite)

Les régulateurs de tension peuvent produire dans votre CB un bruit "haché" caractéristique à l'enclenchement du relais, lorsque la batterie est chargée. Pour éliminer ce bruit, montez des condensateurs coaxiaux sur la batterie et sur les bornes de l'armature de la boite de régulation.

Les anneaux du collecteur d'alternateur peuvent aussi engendrer un souffle qu'on éliminera en les gardant propres et en s'assurant de leurs bons contacts avec les balais.

Les boîtes de régulation d'alternateur à simple contact doivent avoir un condensateur coaxial sur la borne vers l'allumage. Les boîtes à double contact doivent avoir un second condensateur sur la borne vers la batterie.
Un blindage entre le régulateur et l'alternateur peut être nécessaire. Il faut s'assurer que celui-ci est bien "à la masse" à ses deux extrémités.

Moins fréquents, des générateurs de bruits tels que ventilateurs de chauffage, clignotants ou essuie-glaces peuvent aussi être neutralisés par un condensateur coaxial judicieusement placé (consultez si besoin votre garagiste).

L'effet Corona des antennes (décharges électrostatiques) se manifeste le plus souvent avec des antennes à fouet pointu et peut arriver avant ou pendant un orage électrique. Le seul remède est d'attendre que la tempête passe.

VIII. Localisation des pannes

PROBLEME CONSTATE		SOLUTIONS											
		Vérifiez le fil d'alimentation	Vérifiez le fusible de 2 A	Vérifiez le bouton ON/OFF	Vérifiez le réglage du squelch	Sélectionnez un canal actif	Vérifiez le commutateur AM/FM	Désactivez la fonction LOCAL	Vérifiez le TOS de l'antenne	Vérifiez le contact du fil de masse	Appuyez bien sur la touche PTT	Activez la fonction POWER
Pas de son	Pas d'éclairage	•	•	•						•		
	Eclairage bon				•					•		
Réception	Faible				•	•	•	•	•	•		
	Peu compréhensible				•	•	•	•	•	•		
émission	Faible portée						•		•			•
	Peu compréhensible	•					•		•	•		•
	Pas de puissance	•	•	•			•		•	•	•	•
Sélecteur des canaux inopérant		•	•	•			•					

Attention : le fusible de 2 Ampères fourni avec l'appareil est un accessoire important et ne doit pas être modifié. L'enlever ou le remplacer par un fusible de valeur supérieure à 2 A pourrait provoquer un échauffement anormal et/ou un incendie et par conséquent endommager votre CB ou votre véhicule. Si le fusible de 2 A ne tient pas, faites vérifier et réparer votre émetteur-récepteur par un technicien qualifié.

SPECIFICATIONS

Gamme de fréquences : 26.965 - 27.405 MHz
Canaux : 40
Type de modulation : F 3 E (FM), A 3 E (AM)
Température : - 10 ° C, + 55 ° C
Alimentation : 10.8 à 15.6 Volts DC, nominal à 13.2 V
Génération de la fréquence : synthétiseur PLL
Fitre céramiques : 1 x 455 MHz
Filtre à quartz : 1 x 10. 695 MHz
Quartz pilotes : 1 x 4,5 MHz - 1 x 10,24 MHz
Puissance Audio : 2 W sous 8 Ω
Consommation de courant : 700 mA en veille (squelch), max. 1.8 A en émission

EMETTEUR :
Puissance HF : 4 Watts en crête
Taux de modulation : limité à 2 KHz FM, (90 % en AM)
Harmoniques : suppression des harmoniques supérieures aux normes NFC 92412
Impédance d'antenne : 50 Ω

RECEPTEUR :
Sensibilité : meilleure que 0,5 µV (10 dB S/B), 1 µ V en AM
Sélectivité canal adjacent : meilleure que 60 dB
Fréquence MF : 10.695 MHz, 455 KHz
Réjection fréquence image : meilleure que 65 dB

Localisation des pannes (Suite)

Nous attirons votre attention sur le fait que cet appareil fonctionne en canaux standard FCC (canaux USA). A titre indicatif, voici ci-après la liste des canaux qui diffèrent par rapport à la norme française NFC 92-412.
Ce tableau vous permettra de connaître la correspondance entre les deux normes :

FRANCE		USA
23	27.235	24
24	27.245	25
25	27.255	23
Colonne centrale : fréquence assignée exprimée en MHz Colonnes latérales : Numéro de canal		

CARTE DE CORRESPONDANCE FREQUENCE /CANAL :

FREQUENCE	CANAL FRANCE	CANAL USA
26.965 MHz	1	1
26.975 MHz	2	2
26.985 MHz	3	3
27.005 MHz	4	4
27.015 MHz	5	5
27.025 MHz	6	6
27.035 MHz	7	7
27.055 MHz	8	8
27.065 MHz	9	9
27.075 MHz	10	10
27.085 MHz	11	11
27.105 MHz	12	12
27.115 MHz	13	13
27.125 MHz	14	14
27.135 MHz	15	15
27.155 MHz	16	16
27.165 MHz	17	17
27.175 MHz	18	18
27.185 MHz	19	19
27.205 MHz	20	20
27.215 MHz	21	21
27.225 MHz	22	22
27.255 MHz	25	23
27.235 MHz	23	24
27.245 MHz	24	25
27.265 MHz	26	26
27.275 MHz	27	27
27.285 MHz	28	28
27.295 MHz	29	29
27.305 MHz	30	30
27.315 MHz	31	31
27.325 MHz	32	32
27.335 MHz	33	33
27.345 MHz	34	34
27.355 MHz	35	35
27.365 MHz	36	36
27.375 MHz	37	37
27.385 MHz	38	38
27.395 MHz	39	39
27.405 MHz	40	40

IX. Schémas

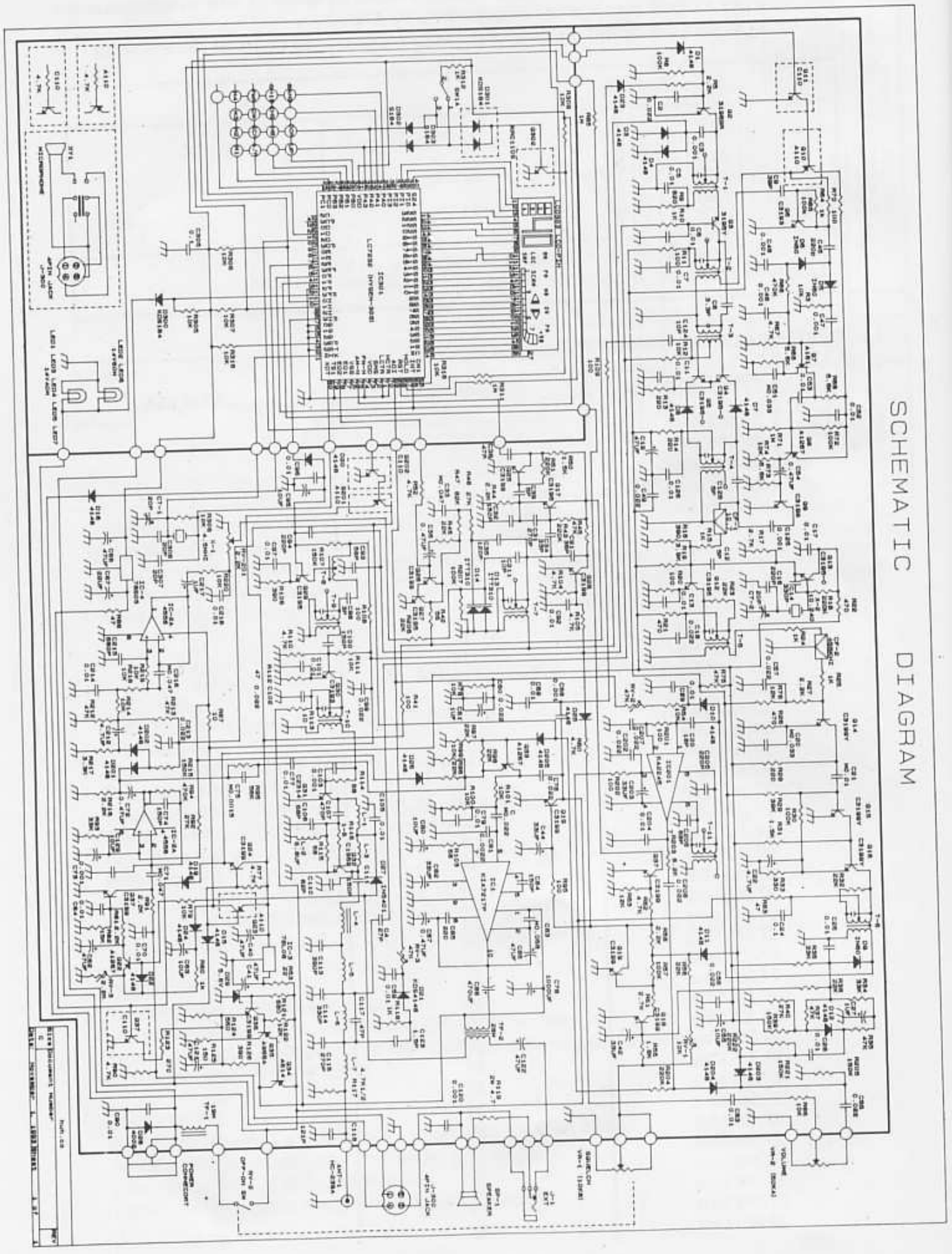

Diagramme synoptique de fonctionnement

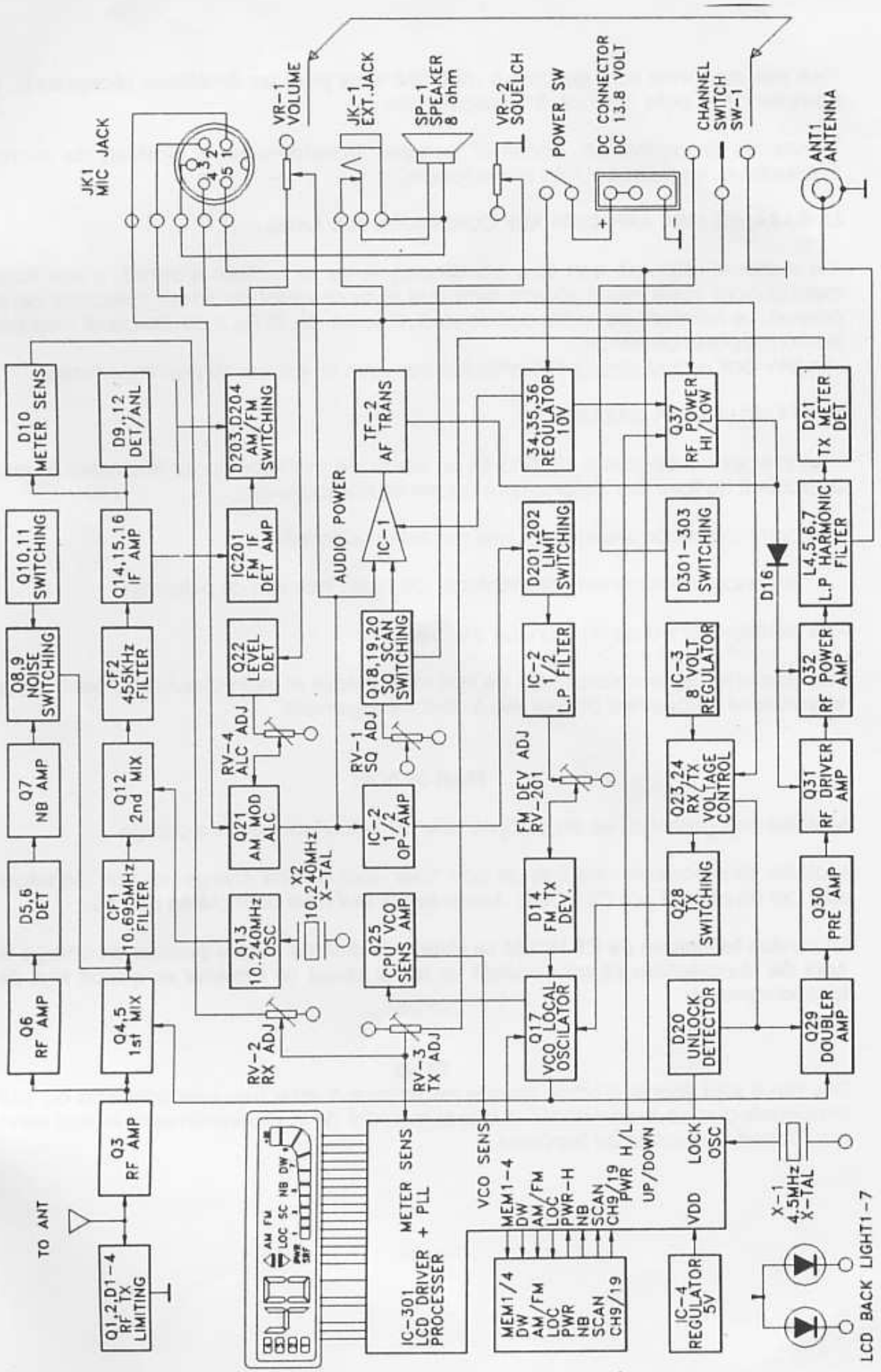

X. Garantie

Tous nos appareils sont garantis 6 mois (**24 mois pour les émetteurs récepteurs**), à compter de la date d'achat, à l'exception des :

Transistors de puissance, circuit BF, lampes, transformateurs, pastilles de micro, interrupteurs, vu-mètres et mini alimentations.

LA GARANTIE SERA APPLIQUEE AUX CONDITIONS SUIVANTES :

- le matériel retourné doit être accompagné de sa facture d'achat, d'une fiche mentionnant votre raison sociale ainsi que le motif exact du retour (descriptif de la panne). Le montant de la réparation sera majorée de 25 Frs si ce descriptif n'est pas joint à l'appareil défectueux.
- Le SAV doit exclusivement être effectué par votre revendeur ou par l'importateur.

SONT EXCLUS DE LA GARANTIE :

- les pièces ou appareils détériorés en cours de transport (pour lesquelles il vous appartient de faire des réclamations auprès du transporteur).

- les dommages occasionnés par une mauvaise utilisation

- le non respect des conseils de montage (de type : inversion de polarité)

- les détériorations dues au manque d'entretien

Nos garanties de réparation sont de trois mois, pièces et main d'œuvre sur les travaux effectués et ne peuvent donner lieu à dédommagement.

FRAIS DE PORT

Matériel hors garantie : les expéditions "aller" et "retour" sont à votre charge

Matériel sous garantie : les frais de port "aller" sont à votre charge, les frais de retour sont pris en charge par CB HOUSE. **Aucun retour SAV n'est accepté en port dû.**

Le service technique de CB HOUSE se réserve le droit de ne pas prendre en charge le coût de réexpédition s'il est constaté un retour abusif de matériel en parfait état de fonctionnement.

DEVIS

Des devis sont établis d'office lorsque les travaux à effectuer sont différents ou plus importants que ceux demandés et que le montant de la réparation semble trop élevé par rapport à la valeur de l'appareil.

Ministère de l'Industrie, des Postes et Télécommunications
et du Commerce Extérieur

Direction Générale des Postes et Télécommunications

FICHE D'IDENTIFICATION D'UN MATERIEL RADIOELECTRIQUE AGREE

Dossier :93107 RD

AGREMENT :93 0315 CB 0	
Délivré le: 07 décembre 1993	Valable jusqu'au: 06 décembre 1998

Titulaire

Raison Sociale: EURO COMMUNICATION EQUIPEMENTS

Adresse: ROUTE DE FOIX - CD 117
11500 NEBIAS

Désignation commerciale:

EURO CB MARCO POLO

Catégorie du matériel:

Utilisation: TERRESTRE
Genre : ER
onction : Radiotéléphone CB

Caractéristiques techniques du matériel:

Puissance fournie à la ligne d'antenne: 2W FM-0.7W AM
Puissance rayonnée par l'antenne incorporée:
Bande(s) de fréquence: 26.965 à 27.405 MHz
Ecartement entre canaux: 10 KHz
Nombre de canaux: 40
Classe d'émission: 10K0F3E & 10K0A3E
Type d'oscillateur:
Formule à l'émission:
Formule à la réception:
Type de signalisation:
Tension d'alimentation: 13.2 V
Consommation: 1 A
Cotes d'encombrement (mm): 188x159x49 mm
Poids: 1.1 Kg
Particularités:

20, Avenue de Ségur - 75353 PARIS 07 SP - Téléphone : (1) 45 64 22 22

MODIFICATIONS
POUR MARCO POLO
(RESERVEES A L'EXPORTATION)

Pour modifier le MARCO POLO, dévissez le capot de dessous (avec hautparleur) et :

sur la face avant (modification des canaux) :
- dessoudez les ponts de soudure B et C,
- placez les ponts de soudure A et D.

sur la platine principale (modification de puissance) :
- placer un pont de soudure E.

Appuyez sur le bouton PWR pour avoir la puissance haute.
Le bouton CH9 permet de sélectionner la bande (▼ - ▲).

ATTENTION : CETTE MODIFICATION EST INTERDITE EN FRANCE.

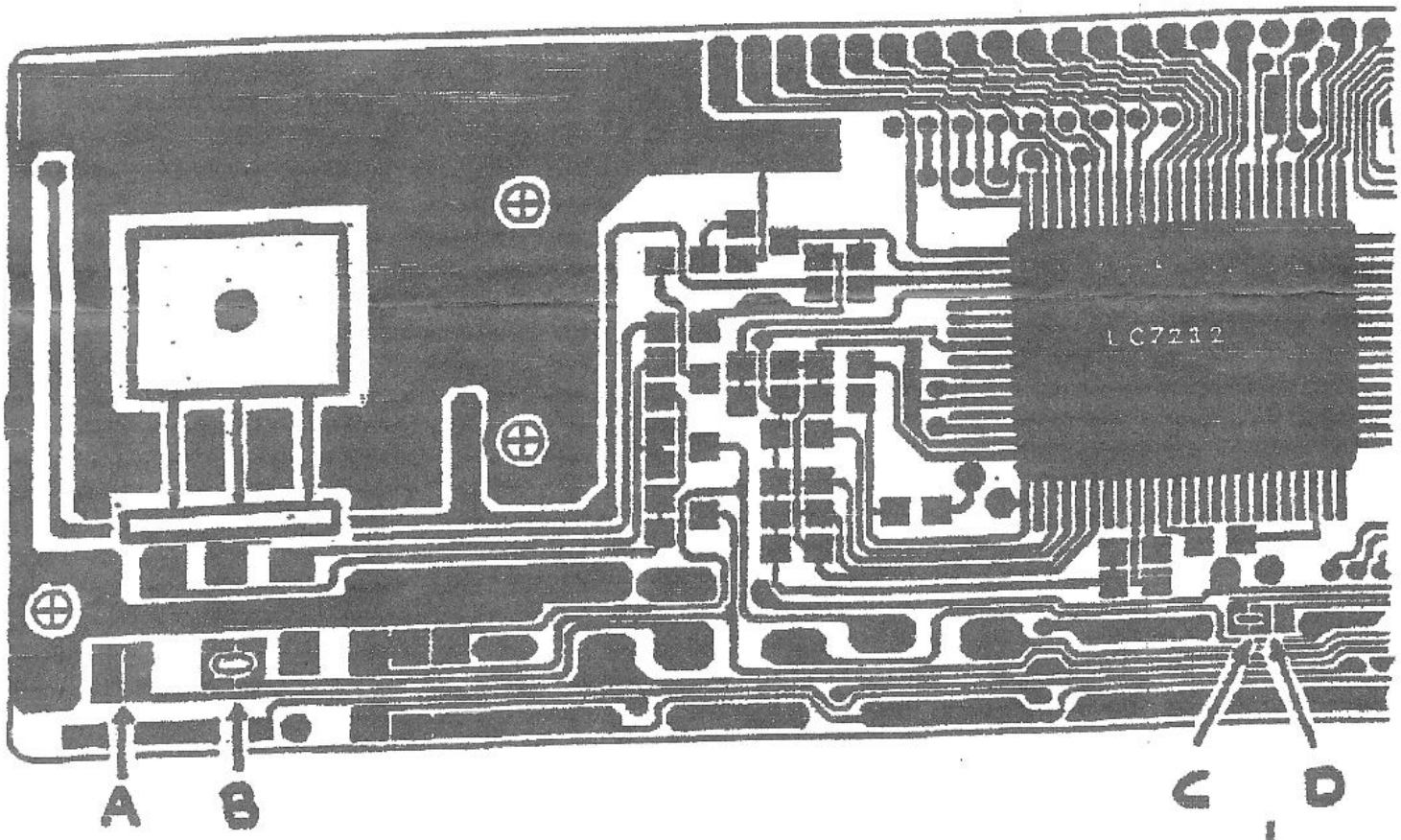

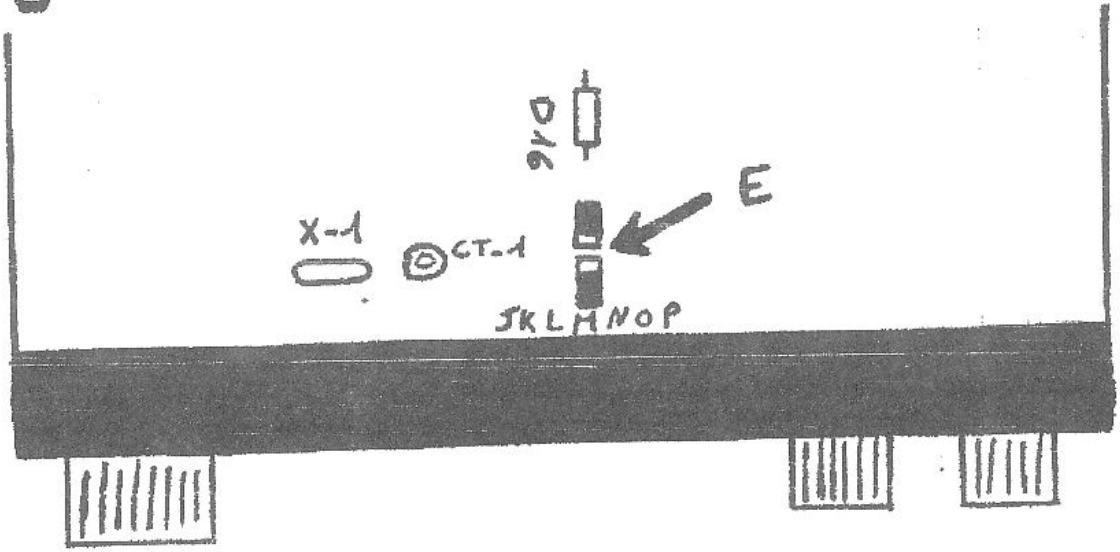

IX. Schémas

SCHEMATIC DIAGRAM
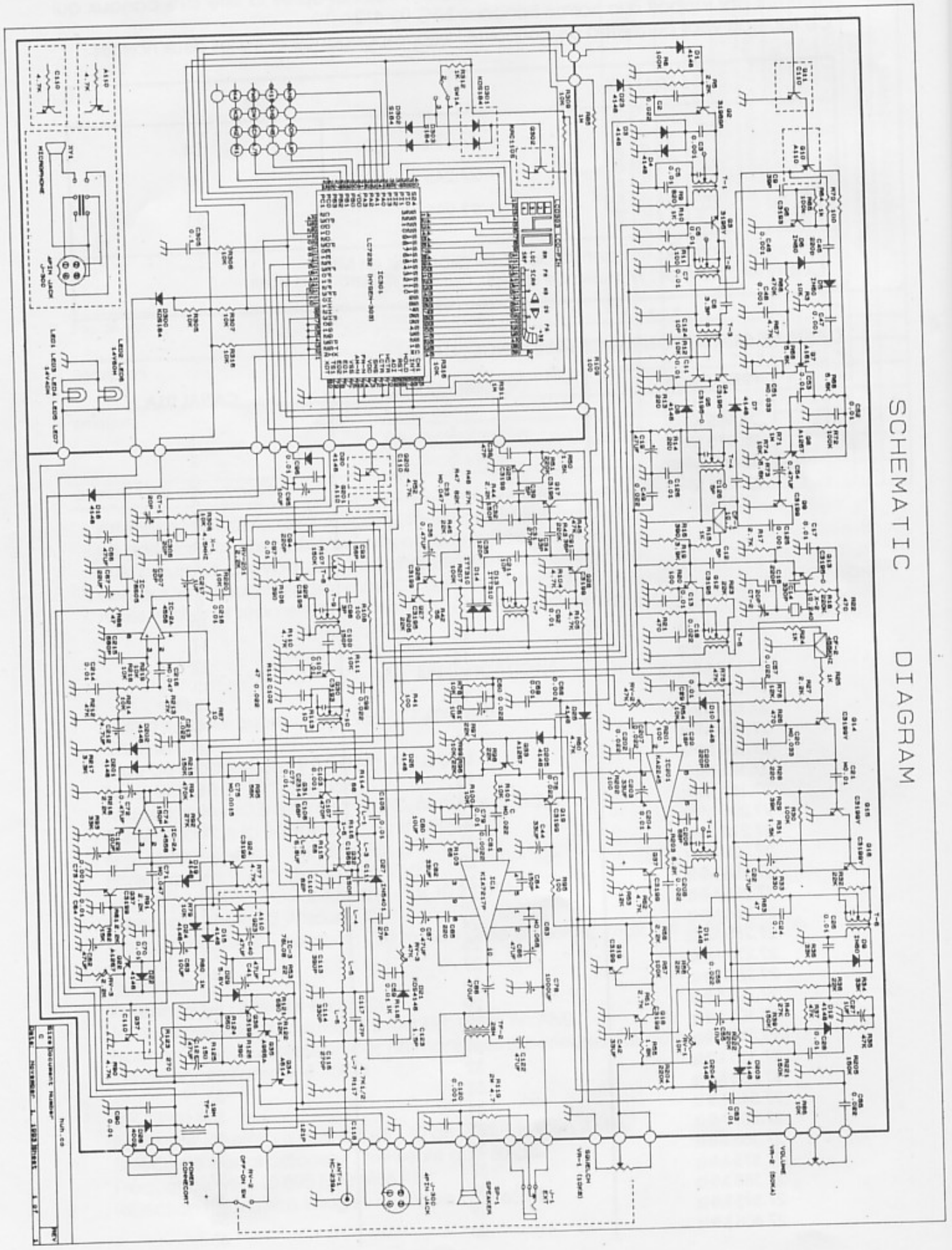
IX. Schémas